平成２５年度
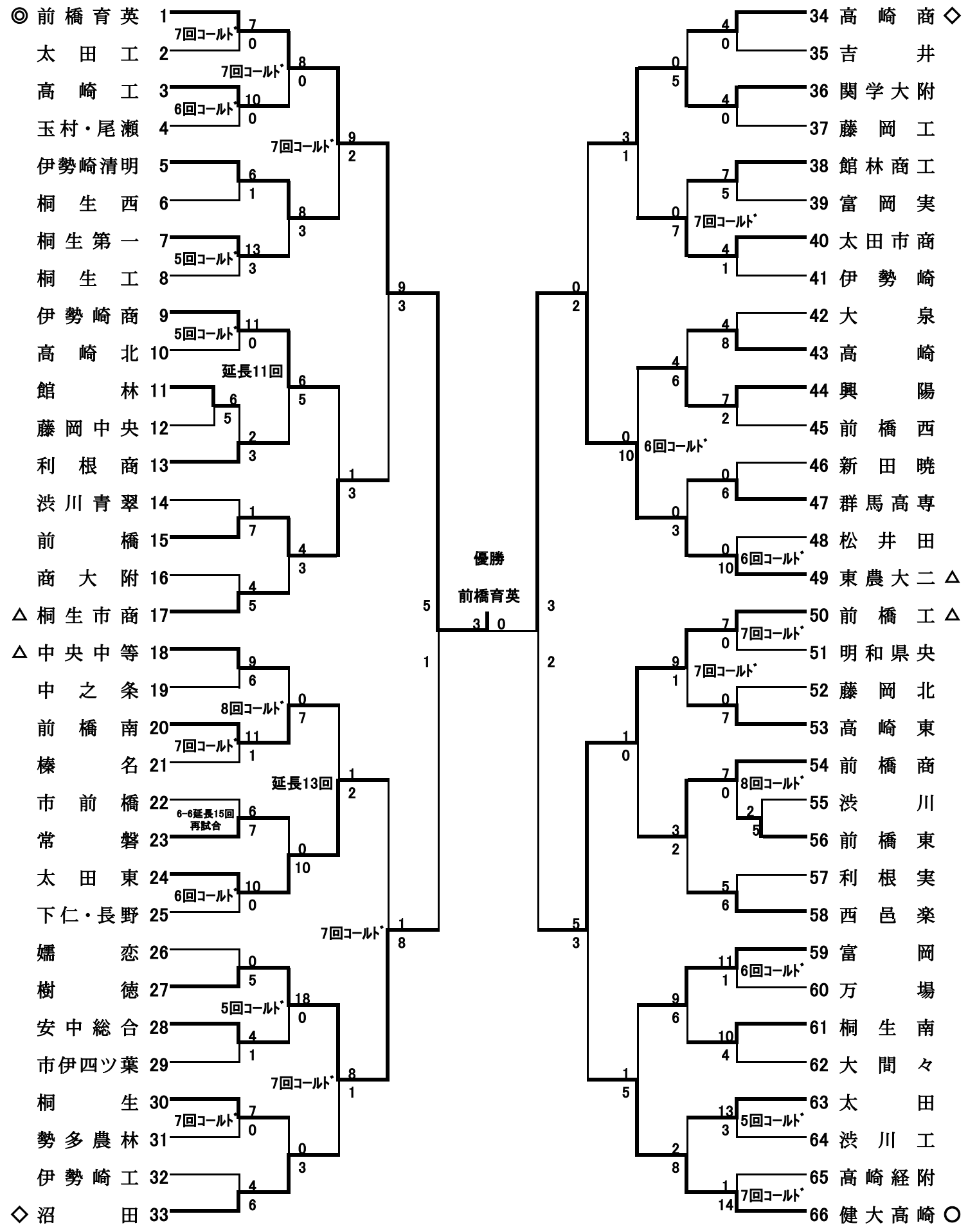
第９５回　全国高等学校野球選手権記念群馬大会組合せ