平成１９年度
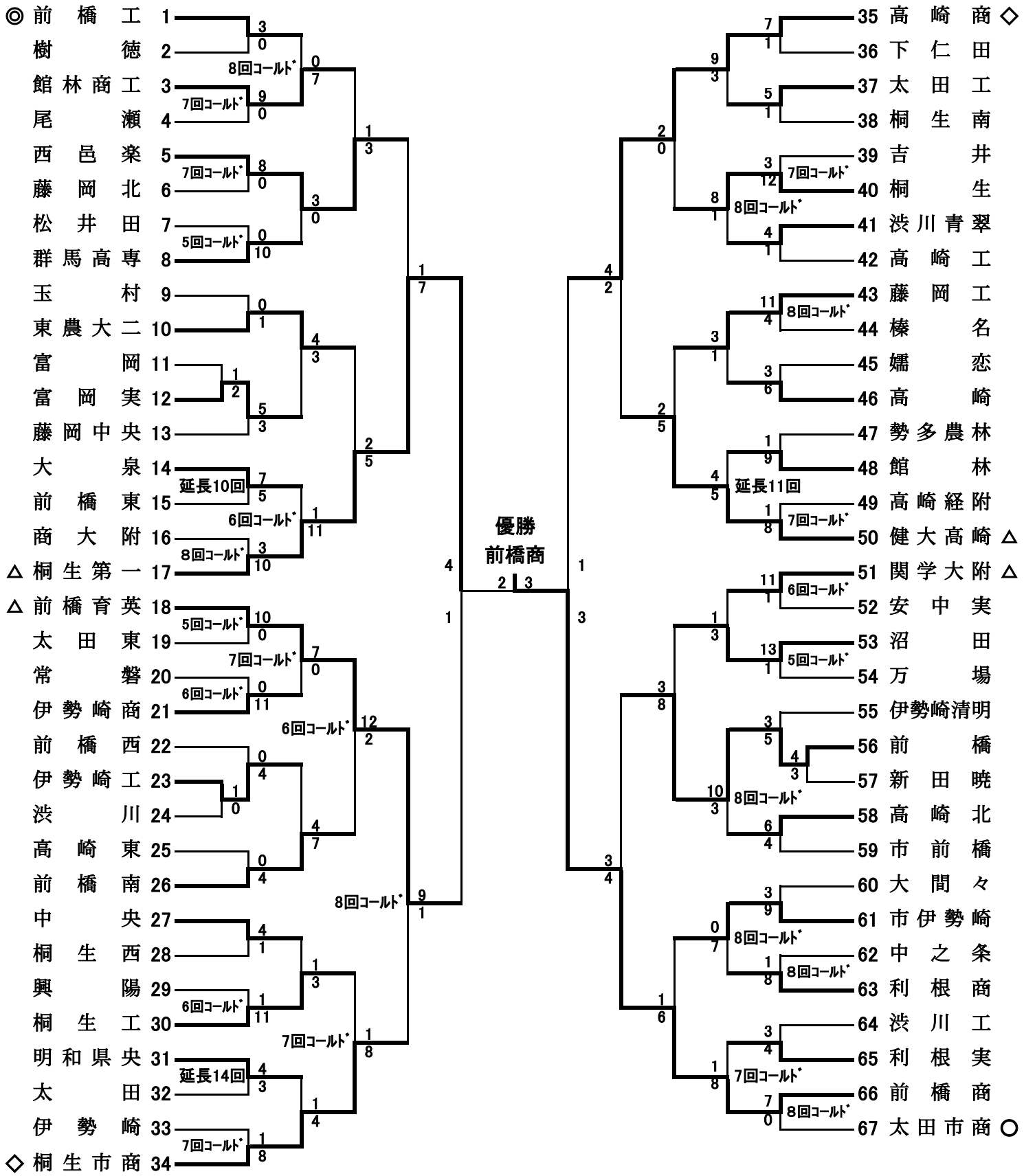
第８９回　全国高等学校野球選手権群馬大会組合せ