平成２１年度
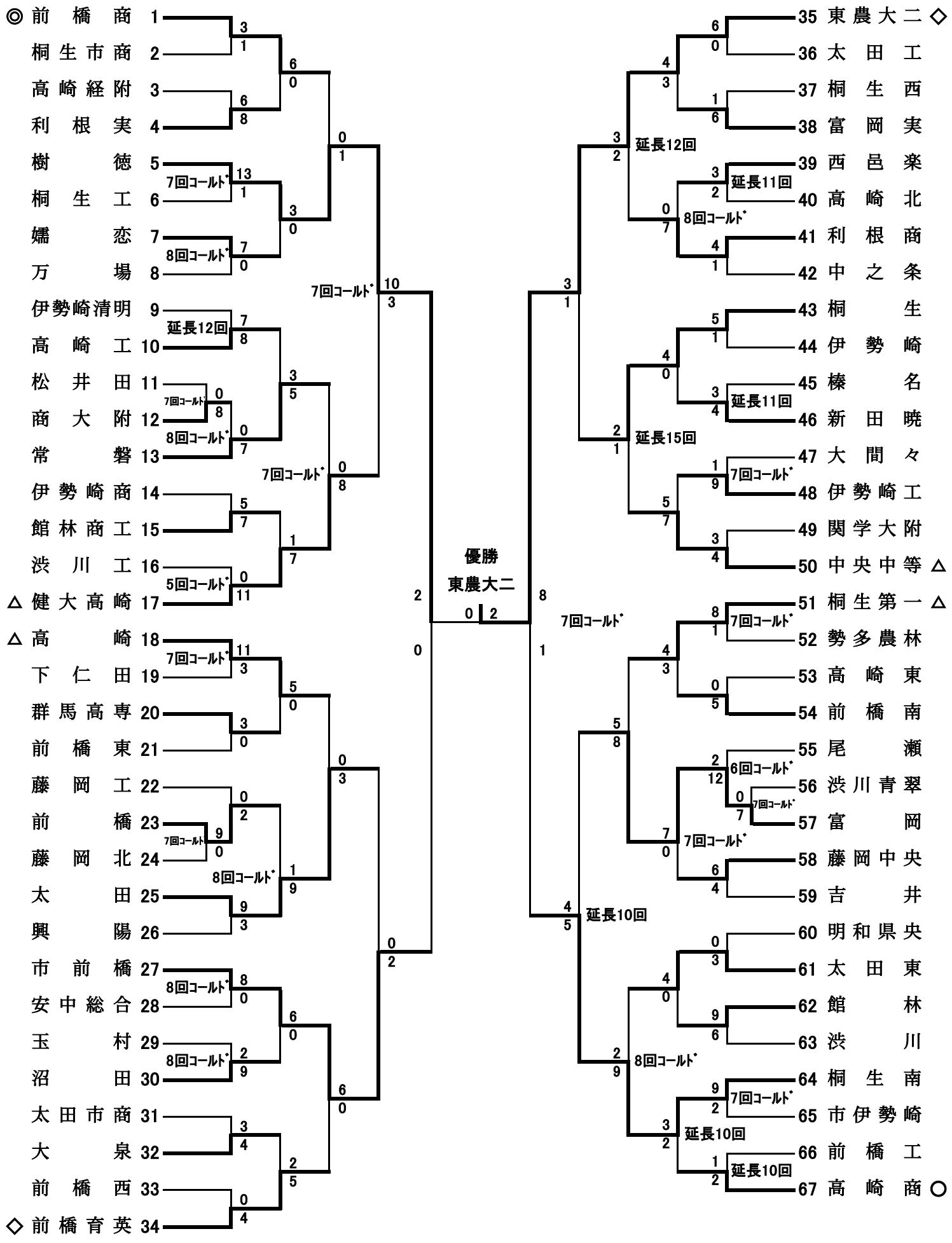
第９１回　全国高等学校野球選手権群馬大会組合せ